Coral-M

Dış Aydınlatma - Projektör

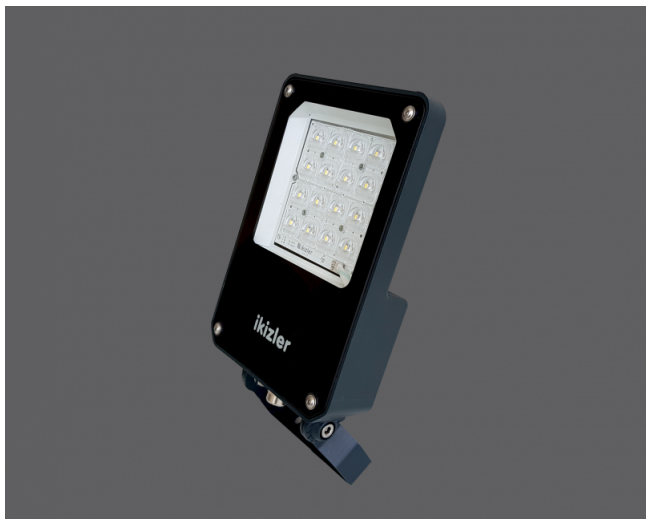

Renk Seçenekleri Ral 7016

TEKNİK BİLGİLER

Gövde	Döküm Alüminyum Gövde
Optik	Projektör/Tünel Aydınlatması İçin Akrilik Optik Lens
Cam	Temperli, Şeffaf Cam Difüzör
Boya	Elektrostatik Toz Boya

OPTİK ÖZELLİKLER

Optik	Asimetrik
Işık Çıkış Açısı	60°-120°
UGR Derecesi	UGR ≤ 22
CRI	CRI ≥ 70
Renk Bin Değeri	Mc Adams ≤ 3

ELEKTRİKSEL

Güç (W)	26-40W
Güç Faktörü	>0.95
Işık Kaynağı	SMD High Power LED
Kablo	Halojen-Free
Giriş Voltajı	220-240V AC / 50-60 Hz
LED Sürücü	Yüksek Verimli Sabit Akım Çıkışlı
Ortam Sıcaklığı	-20°C / +50°C
LED Ömür L80B50	>50.000 Saat

OPSİYONEL

- DALI
- Tunable White
- CRI > 90
- Farklı RAL Renk Seçenekleri
- Class-I Koruma Sınıfı
- 1-10V DIM
- Acil Aydınlatma Ünitesi
- 2700K ~ 6500K
- Plug-ın Connector
- AC-DC Besleme(MBS)

MONTAJ

Montaj Tipi	Sıva Üstü
Montaj Aparatı	Metal Konsol

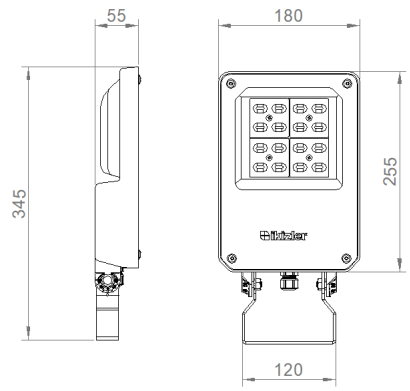

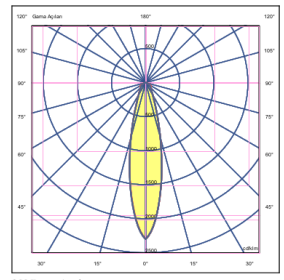

30° Beam Angle

Sipariş Kodu	W	Lm	CCT	CRI	WxLxH (mm)	Kg
09294.23.40.045	40	5480	4000	Ra>70	180x345x55	2,4

Verilen tüm elektriksel değerler nominal değerlerdir. Işık akısı ve bağlı elektrik yükü +/- %10 luk bir başlangıç toleransına tabidir. Renk sıcaklığı toleransı: +/-150 K.
Katalogda ve web sitesinde yer alan teknik parametreler ve ürün kodlarını içeren bilgiler, projelere göre yapılan kişiselleştirmelerden dolayı standart ürünlerden farklılık gösterebilir.
İkizler Aydınlatma, ürünlerde haber vermeden değişiklik yapma hakkına sahiptir.

Güncellenmiş bilgilerimiz için lütfen web sitemizi ziyaret ediniz. www.ikizleraydinlatma.com

+90 (216) 397 22 16
info@ikizleraydinlatma.com