ikizler
"worth the light"

Star

Indoor Lighting - Spot Lighting

Colour Options Ral 9016 | Ral 9006 | Ral 9005

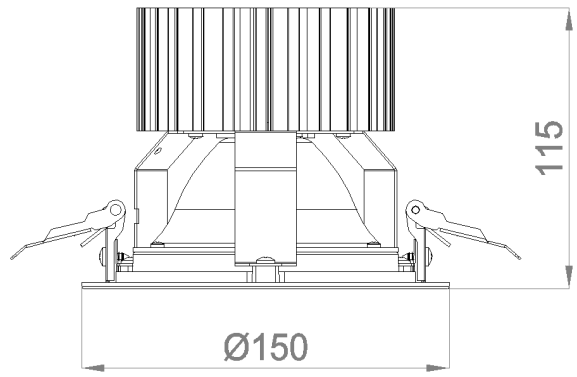

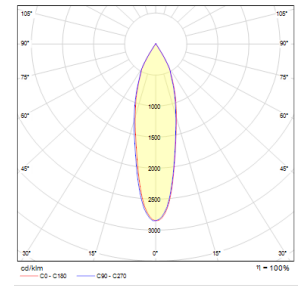

Order Code	W	Lm	CCT	CRI	Cut-out dimensions (mm)	Kg
05110.15.40.018	13	1850	4000	Ra>80	Ø138	0,7

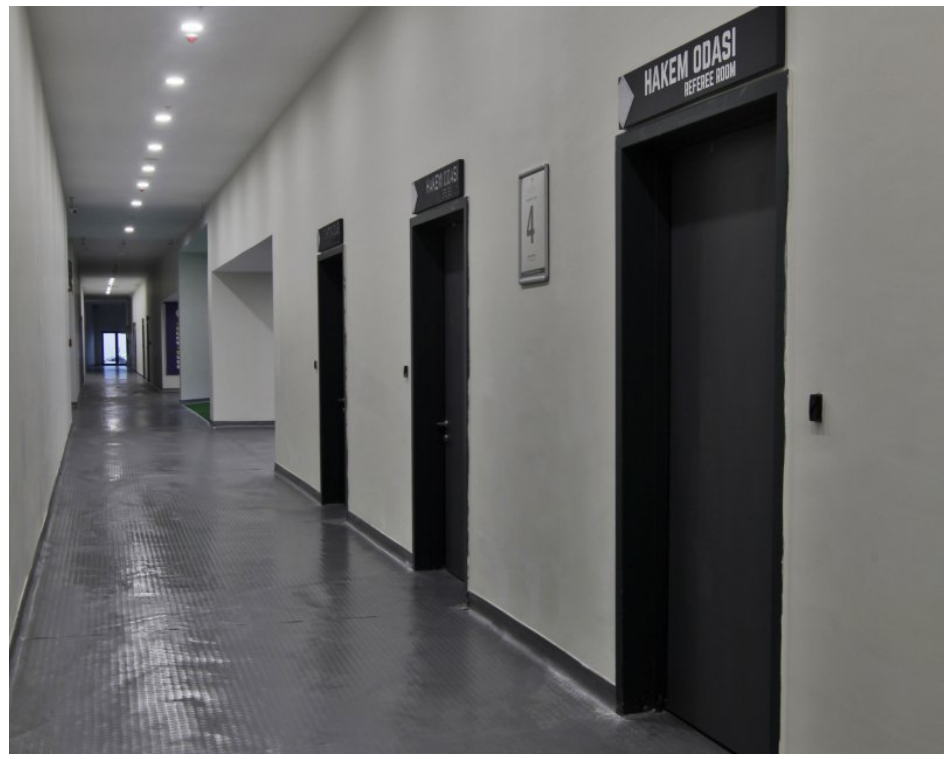

TECHNICAL INFORMATION

Housing	Extruded Aluminum
Frame	Aluminum Injection
Reflector	Metallized Surface Optics
Paint	Electrostatic Powder Paint

OPTICAL SPECIFICATIONS

Optics	Symmetrical
Light Output Angle	28°
UGR Value	UGR < 25
CRI	CRI ≥ 80
Color Bin Value	Mc Adams ≤ 3

ELECTRICAL

Power (W)	11-36W
Power Factor	>0.95
Light Source	COB LED
Cabling	Halogen-Free
Input Voltage	220-240V AC / 50-60 Hz
LED Driver	High Efficiency Constant Current Output
Ambient Temperature	-20°C / +50°C
LED Lifetime L80B50	>50.000 Hour

OPTIONAL

- DALI
- Tunable White
- CRI > 90
- Different RAL Color Options
- Class-I Protection Class
- 1-10V DIM
- Emergency Lighting Unit
- 2700K ~ 6500K
- Plug-in Energy Input Connector
- AC-DC Supply(MBS)

ASSEMBLY

Installation Type	Under Plaster
Mounting Apparatus	Steel Spring

Verilen tüm elektriksel değerler nominal değerlerdir. Işık akısı ve bağlı elektrik yükü +/- %10 luk bir başlangıç toleransına tabidir. Renk sıcaklığı toleransı: +/-150 K.
Katalogda ve web sitesinde yer alan teknik parametreler ve ürün kodlarını içeren bilgiler, projelere göre yapılan kişiselleştirmelerden dolayı standart ürünlerden farklılık gösterebilir.
İkizler Aydınlatma, ürünlerde haber vermeden değişiklik yapma hakkına sahiptir.

+90 (216) 397 22 16
info@ikizleraydinlatma.com